TELESKOPMASTBÜHNE

H&R Durrer
Montagen + Transporte GmbH

STAR 12

TECHNISCHE DATEN

Arbeitshöhe	12,00 m
Plattformhöhe	10,00 m
Maximale seitliche Reichweite	2,50 m
Maximale Tragfähigkeit	210 kg / 2 Pers.
Plattformabmessungen	0,96 × 0,66 m
Seitlicher Überhang	0
Neigungsmesser	3 °
Wenderadius – aussen	2,15 m
Schwenkbereich des Oberwagens	360 °
Batterien	24 V–275 Ah
Batteriebetrieb	9 Stunden
Ladegerät	30 A
Maximale Steigfähigkeit	25 %
Vollreifen	381 / 114–203,2
Gesamtgewicht	2650 kg

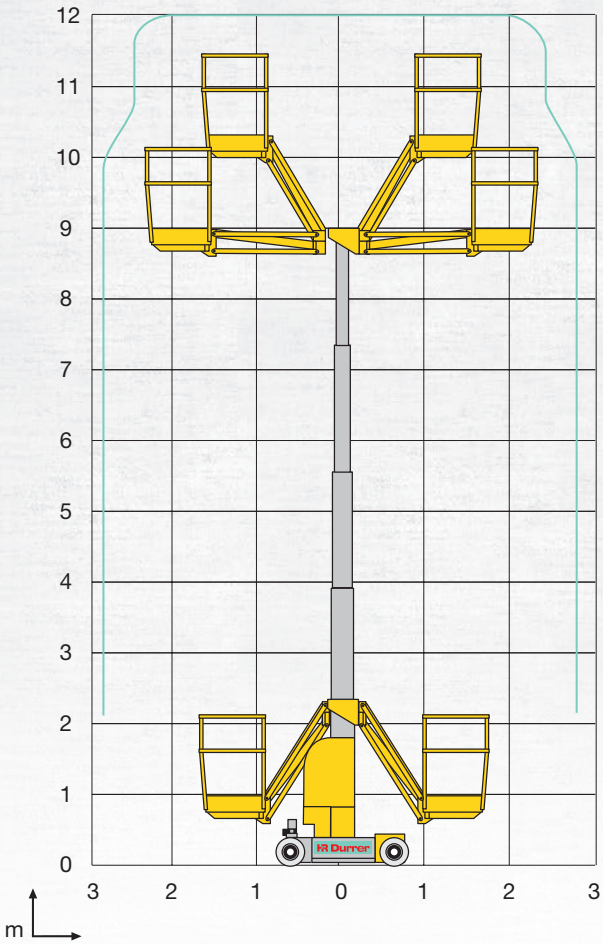

MASSE

A Länge in eingefahrenem Zustand	2,35 m
B Breite	1,25 m
C Höhe in eingefahrenem Zustand	2,40 m
D Radstand	1,20 m
E Bodenfreiheit	0,08 m

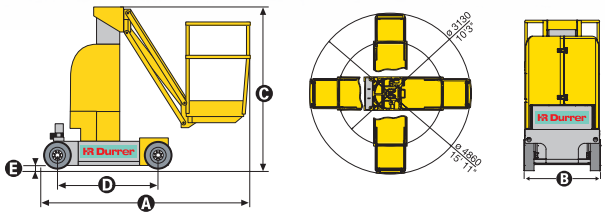

H & R Durrer Montagen + Transporte GmbH
Kernserstrasse 47 · 6372 Ennetmoos · Telefon +41 41 611 00 10 · info@hr-durrer.ch · www.hr-durrer.ch